3V1

Specifiche

Modello	3V1-M5	3V1-06
Fluido	Aria(filtrate 40μm)	
Azione	Ad azione diretta	
Dimensione porta ①	M5	1/8"
Tipo di valvola	3 vie 2 posizioni	
Lubrificazione	Non richiesta	
Pressione di esercizio	0~0.8MPa(0~114psi)	
Pressione di prova	1.5MPa(215psi)	
Temperature ℃	-20~70	
Dimensione di orifizio(mm)	1.2mm	
Materiale del corpo	Lega di alluminio	

① Disponibile con filettatura G.

Simbolo

Caratteristiche della bobina

Voce	Specifiche
Tensione standard	AC220V AC110V AC24V DC24V DC12V
Scopo di tensione	AC:±15% DC:±10%
Potenza di alimentazione	AC:3.5VA DC:3.0W
Protezione	IP65(DIN40050)
Grado di resistenza alla temperature	Class B
Connessione elettrica	Connettore , cavo costampato
Tempo di reazione	Inferiore a 0.05 sec
Frequenza massima ①	10 cicli/sec

① Frequenza massima di azionamento in assenza di carico.

Caratteristiche del prodotto

1. Azione diretta, normalmente chiusa, flessibilità nel cambiamento di direzione;
2. Lubrificazione aggiuntiva non necessaria;
3. L'installazione integrata delle valvole permette di risparmiare spazio;
4. Dotata di dispositivi manuali per facilitarne l'istallazione e la taratura;
5. Disponibili diverse tensioni di funzionamento;

Struttura interna

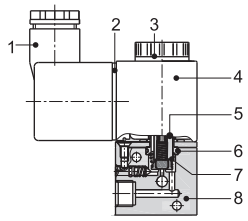

Nr.	Voce	Nr.	Voce
1	Connettore	5	Armature
2	Guarnizione	6	O-ring
3	Dado della bobina	7	Molla di ritorno
4	Bobina	8	Corpo

Diagramma di portata

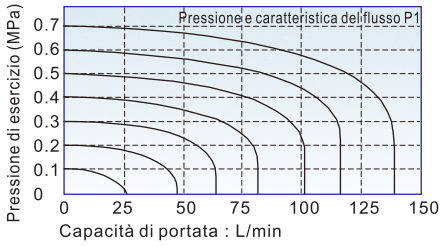

Dimensioni

Connettore

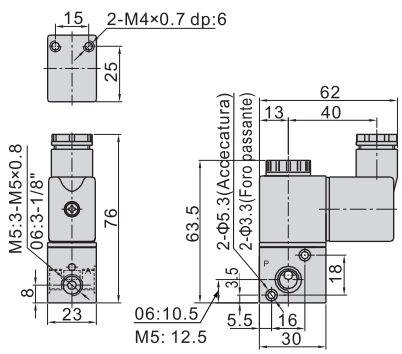

Bobina precablata

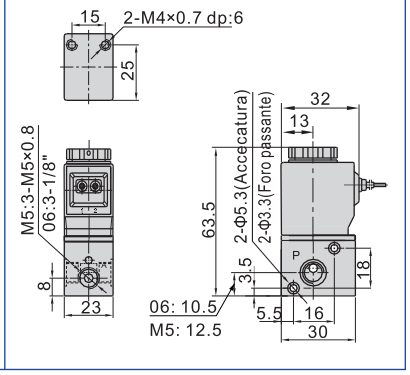

Codice di ordinazione

3V 1 06 A □ G –AM

- **Modello**: 3V:Elettrovalvole (3/2vie)
- **Codice**: 1:Serie 1
- **Dimensione porta**: M5:M5; 06:1/8"
- **Tensione**: A:AC220V; B:DC24V; C:AC110V; E:AC24V; F:DC12V
- **Connessione elettrica**: Vuoto:Connettore; I:Bobina precablata
- **Tipo di filettatura**:

Dimensione porta	Tipo di filettatura
1/8"	G:G
M5	No questo codice

- **Tipo di bobina**: Vuoto:Bobina di produzione propria; AM:Bobina Amisco

Serie di connessione

Dimensioni(3F)

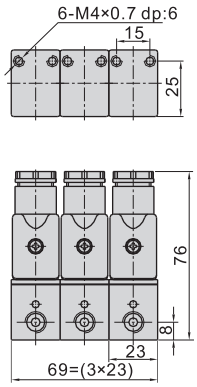

Dimensioni(1F)

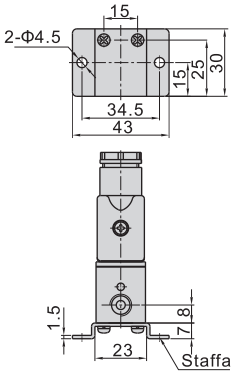

Come raggruppare le valvole

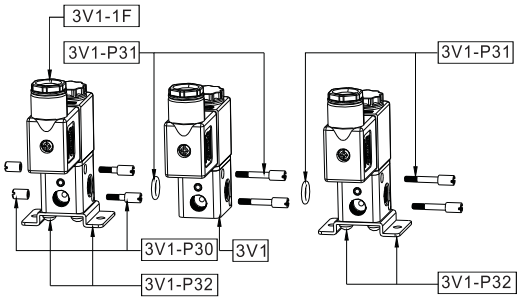

Struttura del prodotto

Numero di connessioni\Q.t	3V1	3V1-P30	3V1-P31	3V1-P32
3V1-□-□-1F	1	0	0	1
3V1-□-□-2F	2	1	1	1
……	……	……	……	……
3V1-□-□-nF	n	1	n-1	2

Nota:n il numero di valvole da assemblare , e n≥3.

Codice d'ordine per le valvole in serie

3V1 06 A □ 3F G AM

Modello
- 3V1:Elettrovalvole (3/2vie)

Dimensione porta
- M5:M5
- 06:1/8"

Tensione
- A:AC220V
- B:DC24V
- C:AC110V
- E:AC24V
- F:DC12V

Connessione elettrica
- Vuoto:Connettore
- I:Bobina precablata

Numero di postazioni
- 1F:1 postazione
- 2F:2 postazione
- 3F:3 postazione
- ……
- 20F:20 postazione

Tipo di filettatura

Dimensione porta	Tipo di filettatura
1/8"	G:G
M5	No questo codice

Tipo di bobina
- Vuoto:Bobina di produzione propria
- AM : Bobina Amisco

I codici sopra riportati comprendono gli accessori di montaggio. Non è quindi necessario ordinarli separatamente. Se vi fosse necessità di ordinare singolarmente gli accessori, fare riferimento ai seguenti codici:

Codice accessorio	Nome accessorio	Codice sittiparti	Nome sittiparti	Quantit
3V1-P30	Fissaggio con viti e bulloni	F-3V1002N	Viti di cinnessione(S)	2
		F-3V1003N	Viti di cinnessione(M)	2
3V1-P31	Fissaggio con	GOR20008N75	O-ring	1
		F-3V1004N	Viti di cinnessione(L)	2
3V1-P32	Fissaggio con staffa	F-3V1001N	Staffa di montaggio	1
		GSDA04008WA	Viti a stella testa rotonda	2