Giunto accessori——staffa

Come si sileziona la staffa

Staffa articolo	Codice	Photo	Adapt accessori modello		
Con T forma staffa	GA200T-P1		GV200	GZ200	GA200
	GA300T-P1		GV300	GZ300	GA300
	GA400T-P1		GV400	GZ400	GA400
	GA600T-P1		-	–	Ga600
Con L forma staffa	GA200L-P1	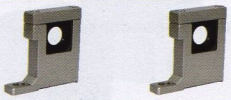	GV200	GZ200	GA200
	GA300L-P1		GV300	GZ300	GA300
	GA400L-P1		GV400	GZ400	GA400
	GA600L-P1		–	–	GA600
Con U forma staffa	GA200U-P1	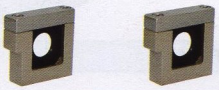	GV200	GZ200	GA200
	GA300U-P1		GV300	GZ300	GA300
	GA400U-P1		GV400	GZ400	GA400
	GA600U-P1		–	–	GA600

Come si usa la staffa

Usare a connettere GV e GC serie

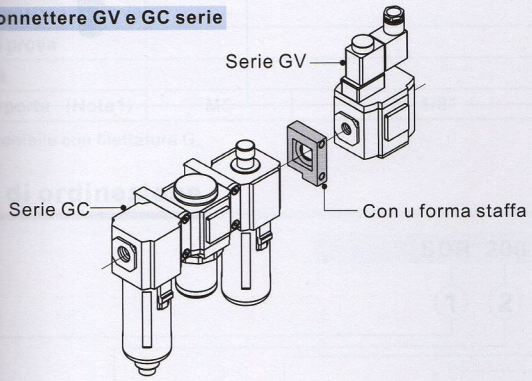

Usare a connettere GZ e GC serie

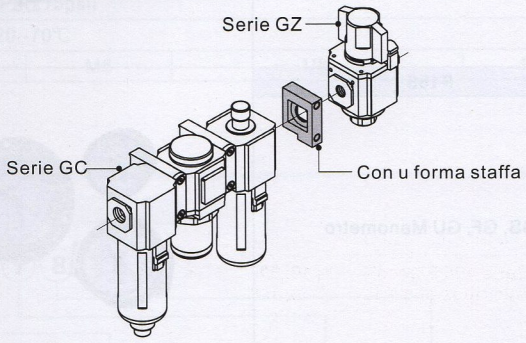

Usare a connettere GA e GC serie

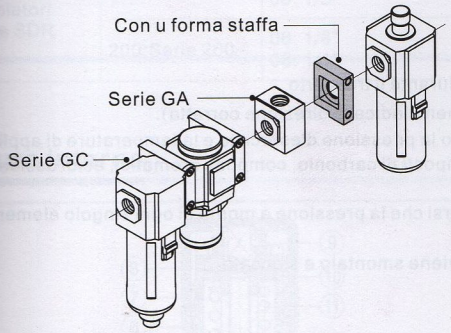
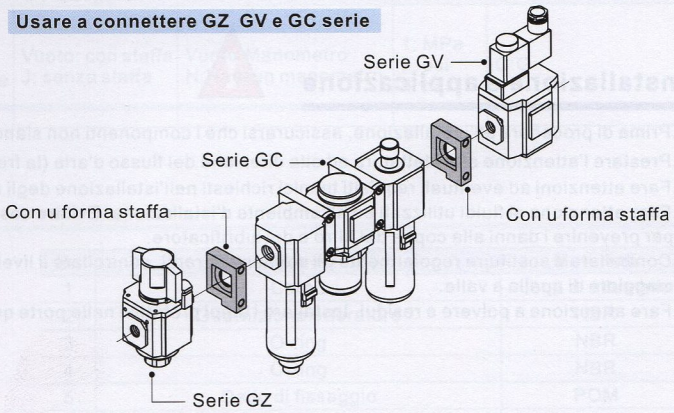
Usare a connettere GZ GV e GC serie